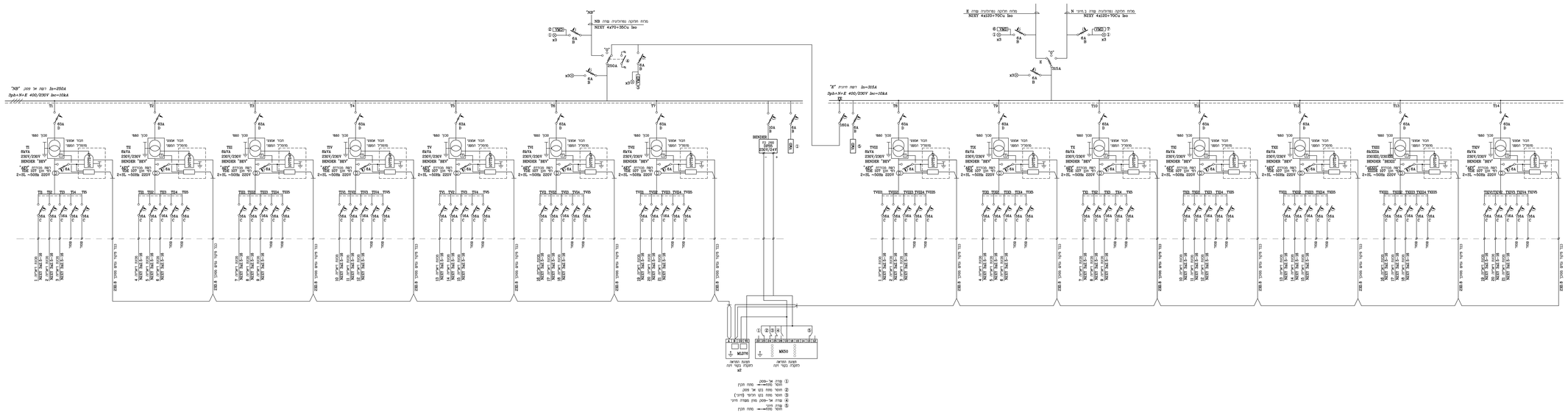
"אב"
מרח חלוקה ומרחיבה עמה NB
NEXT 4x70+35Cu 5m
250A
"E"
מרח חלוקה ומרחיבה עמה E
NEXT 4x120+70Cu 5m
מרח מחלקה ומרחיבה עמה 3 ל.חיר N
NEXT 4x120+70Cu 5m
Ib=250A דגם אב עמס "אב"
3ph+N+E 400/230V Icc=10kA
Ib=315A דגם חיבור "E"
3ph+N+E 400/230V Icc=10kA
T1
T2
T3
T4
T5
T6
T7
T8
T9
T10
T11
T12
T13
T14
63A
D
מכל מאמר
מכל מאמר
מכל מאמר
מגבר אמצעי
מגבר אמצעי
מגבר אמצעי